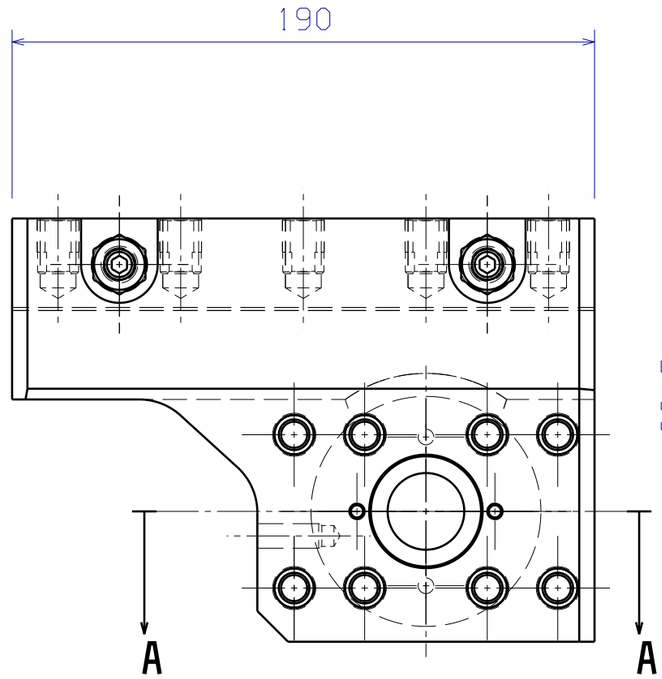

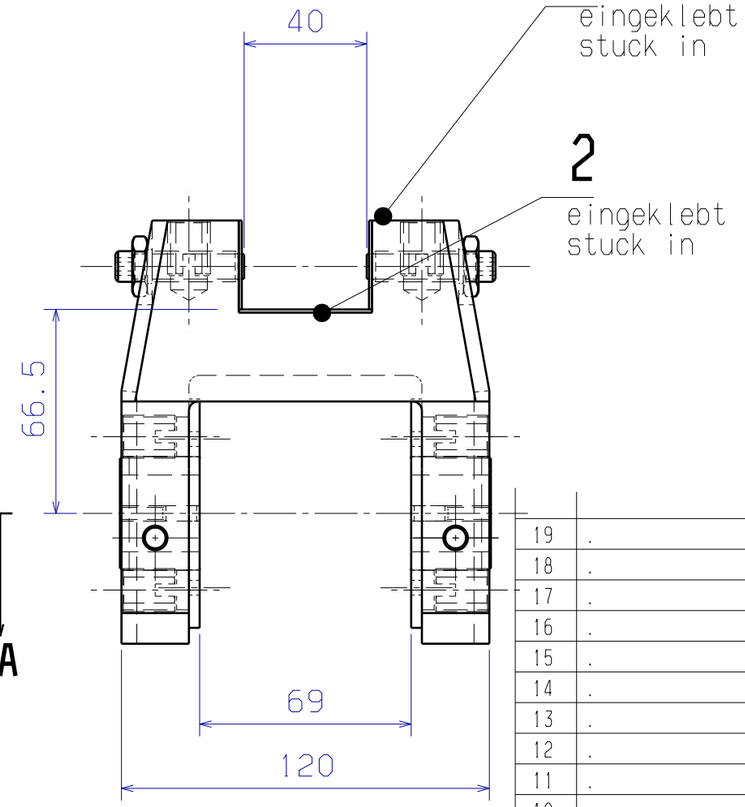

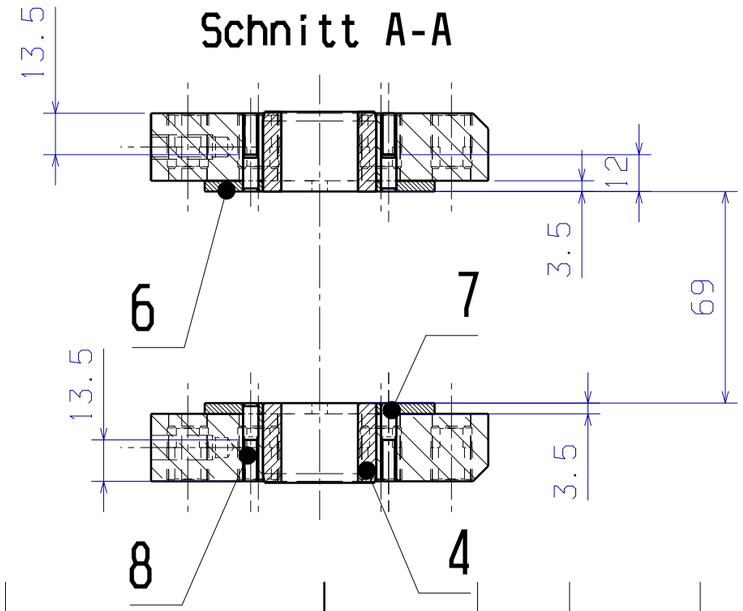

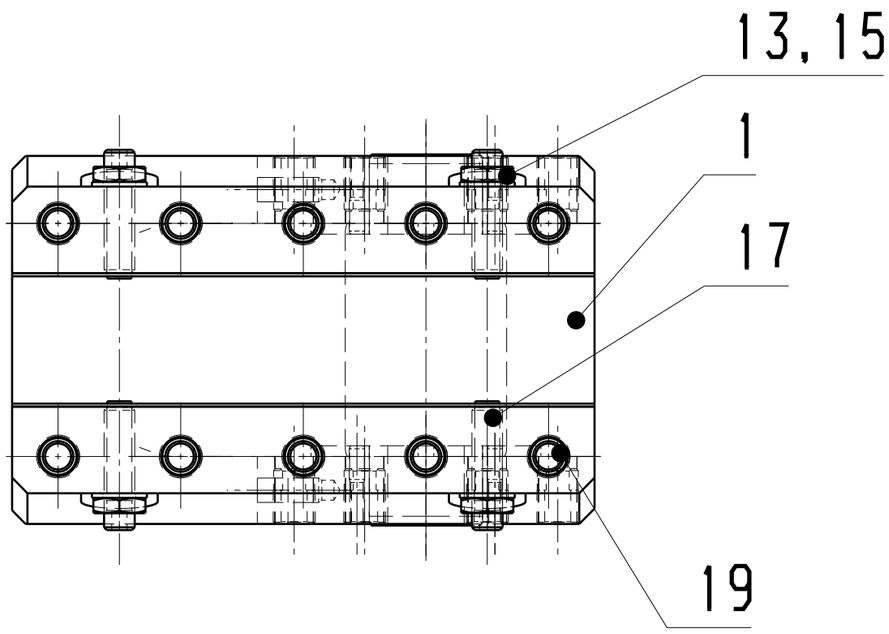

Lfd Nr	Zeichnungs-Nr.	Benennung	Werkstoff	DIN	Abmessung	Stk	Bemerkung
19	.	Gewindeeinsatz/Threaded bold	.	.	302100.16	10	KerbKonus
18	.	.	.	.	.	.	.
17	.	Gewindestift/Theaded pin	1.4301/POM	.	SBPPS10-40	4	MISUMI(925)
16	.	.	.	.	.	.	.
15	.	Sicherungsring/retaining ring	V2A	.	VS10	4	Schnorr
14	.	.	.	.	.	.	.
13	.	Sechskantmutter/Hex. nut	V2A	DIN 934	M10	4	.
12	.	.	.	.	.	.	.
11	.	.	.	.	.	.	.
10	.	.	.		.	.	.
9	.	.	.		.	.	.
8	.	Stift/Spacer pin	.	DIN6325	Ø5m6x12	4	.
7	3840 12310 000 4	Fixierstift/Locating pin	POM		Ø5x12	4	.
6	3840 15997 014 4	Scheibe/washer	POM		3.5x75	2	.
5	.	.	.		.	.	.
4	3600 13100 058 4	Lagerbuchse/Bearing bush	POM		Ø40x30	2	.
3	3870 00502 153 4	Isolierplatte/Insulation plate	HGW		1x29x190	2	.
2	.	Isolierplatte/Insulation plate	HGW		1x43x190	1	o. Zeichg.
1	3870 00502 151 1	Zangenkörper, O/Gun body	3.4365.71		120x195x145	1	.

Index	Datum	Name	Änderung	Index	Datum	Name	Änderung

roh | Rz 100 | Rz 25 | Rz 6,3 | Rz 1

Für Maße ohne Toleranzangabe gilt DIN 7168 mittel-s

Für diese Zeichnung behalten wir uns alle Rechte vor. Ohne unsere vorherige Zustimmung darf sie weder vervielfältigt noch Dritten zugänglich gemacht werden, und sie darf durch den Empfänger oder Dritte auch nicht in anderer Weise außerdeutlich verwertet werden

HELU Service

	Tag	Name
2007		
Bearb.	21.11	CDL/VS
Gepr.		
Norm		

Benennung: Zangenkoerper, O
Gun body, O

Zeichnungs-Nr.: 3870 00502 150 3

Modell-Nr.:	Material: ZSB	Maßstab: 1:2	Blatt: 1
Gewicht:	Rohmaß: .	Ursprung:	von: 1

CAD-Zeichnung, keine manuelle Änderung